0 m 1 m 2 m M 1:10 | 0 m 10 m M 1:50 | 0 m 10 m 20 m M 1:100

Querschnitt C-C M. 1 : 100

Anschnitt Widerlager Achse 10

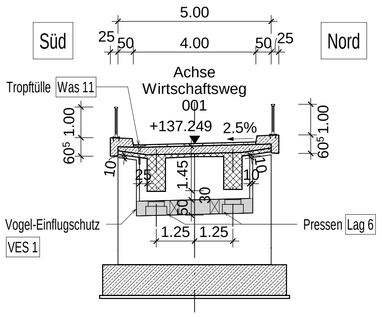

Querschnitt B-B M. 1 : 100

Widerlageransicht Achse 10

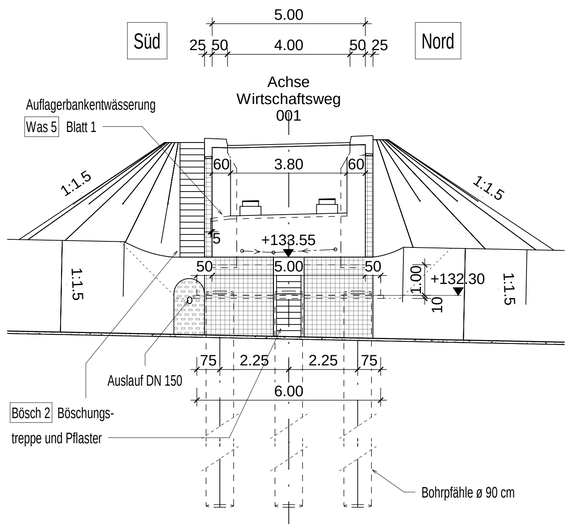

Querschnitt D-D M. 1 : 100

Widerlagerrückansicht Achse 10

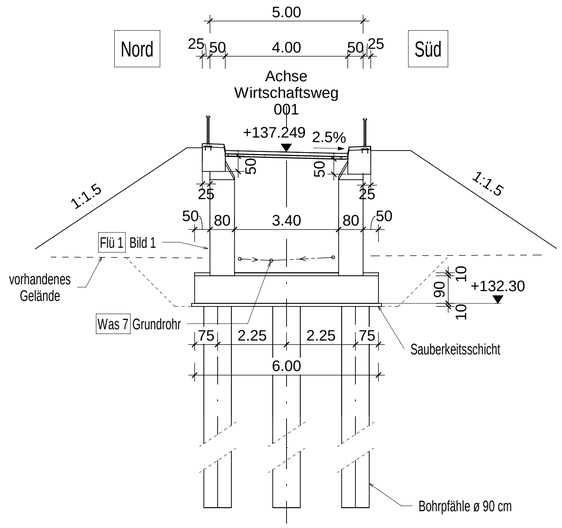

Längsschnitt E-E M. 1 : 100

Ansicht Flügel Achse 10

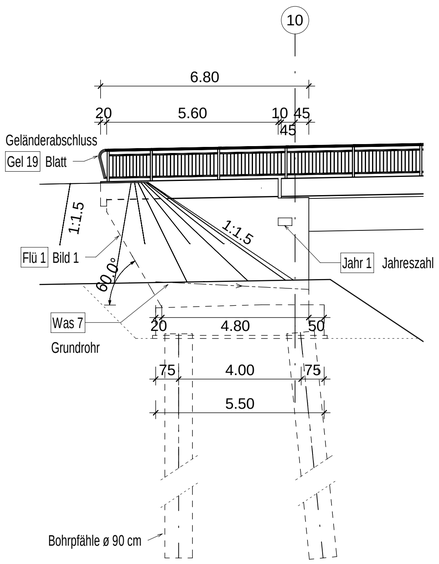

Grundriss M. 1 : 100

Draufsicht Widerlager Achse 10

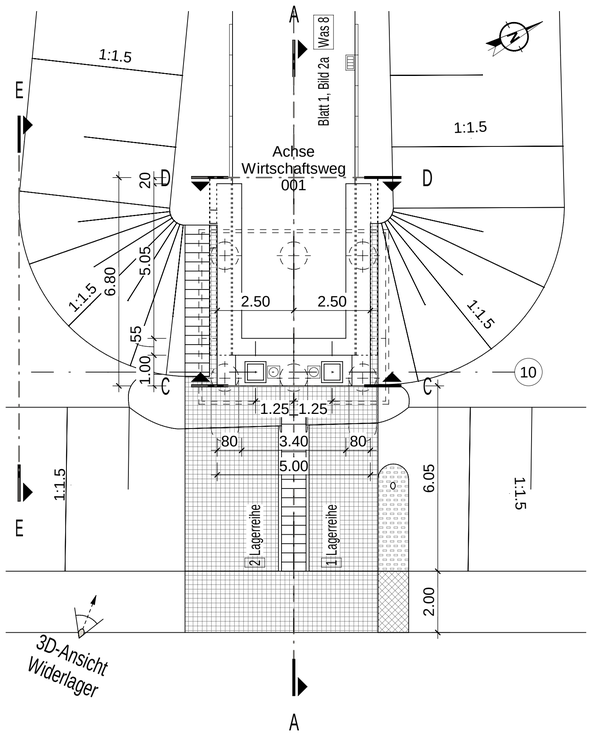

3D-Ansicht Widerlager

unmaßstäblich

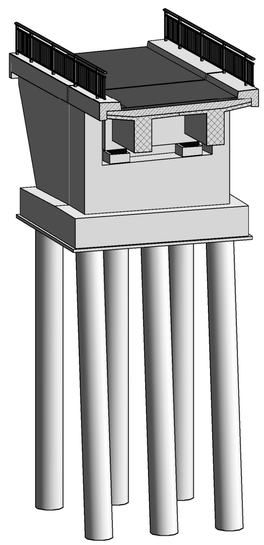

Detail "X" M. 1 : 50

Endauflager

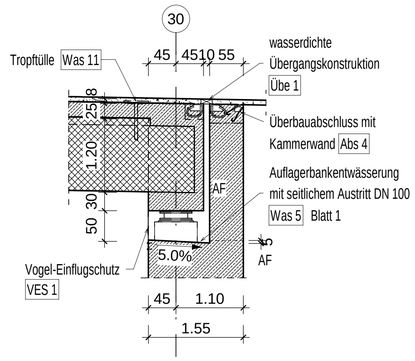

Lagebezugssystem:	ETRS89 / UTM Zone 32 (LS 489)
Höhenbezugssystem:	DHHN2016 (HS 170)

Zugehörige Pläne:	Pläne 01 und 03
Zugehörige Fachmodelle:	FM Ingenieurbau (IFC)

Sichtflächengestaltung

Widerlager/Flügel Pfeiler:	Schalung der Sichtflächen mit vertikal ausgerichteter sägerauer Brettschalung mit längs versetzten Stößen.
Fertigteilträger:	Schalung der Sichtflächen mit gehobelter Brettschalung, Ausrichtung parallel zum FT-Verlauf
Querträger:	Schalung der Sichtflächen mit vertikal ausgerichteter sägerauer Brettschalung mit längs versetzten Stößen, Brettschalung parallel zur Pfeilerachse ausgerichtet.
Kappen:	Schalung der Sichtflächen mit vertikal ausgerichteter sägerauer Brettschalung mit längs versetzten Stößen, Brettschalung parallel zur Gradiente ausgerichtet.
Allgemein:	Ankerlöcher sind mit eingeklebten Stopfen zu verschließen. In den Gesimskappenschalungen sind Verankerungslöcher nicht zulässig.

Endgültige Abmessungen nach statschen, konstruktiven und wirtschaftlichen Erfordernissen

Entwurfsbearbeitung:

Projekt-Nr.:		
	Datum	Zeichen
Bearb.:		
Gez.:		
Gepr.:		

	Geändert	Datum	Gez.	Geprüft
a				
b				
c				
d				

Straßenbauverwaltung:

Streckenbezeichnung: von C-Stadt - D-Stadt

Straßenklasse und Nr.: BAB 001

Gemarkung: E-Stadt

Unterlage: 8

Blatt-Nr.: 02

Projekt-Nr.:

Bauwerk/Baumaßnahme:

Neubau eines zweifeldrigen Überführungsbauwerks i.Z.d. Wirtschaftsweges 001 über die BAB 001

	Datum	Zeichen
Bearb.:		
Gez.:		
Gepr.:		
ASB-Nr:		1234 567

Plandarstellung:

Draufsicht und Ansicht Widerlager, Detail

Bauwerksplan

Maßstab: 1:100, 1:50, 1:10

Aufgestellt:

Geprüft:

Gesehen:

Genehmigt:

27.04.2021 14:59:59